Projecteur LED à détection - Professional Line

XLED PRO ONE Max S

avec détecteur de mouvement - anthracite
EAN 4007841 069537
Réf. 069537

Schéma du circuit principal

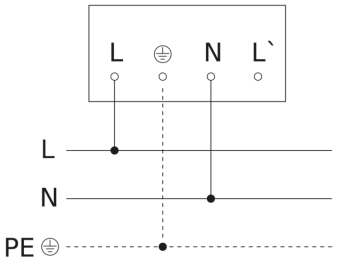
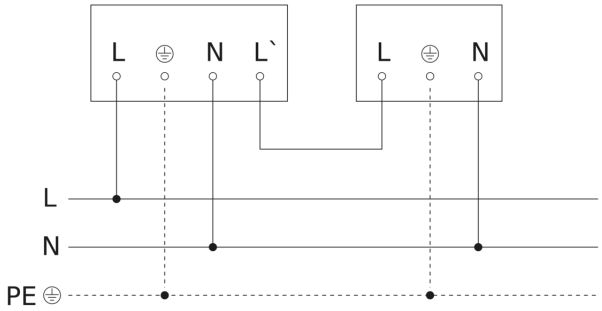
Schéma du circuit d´interconnexion maître/esclave